Produktdatenblatt

Art. Nr. 02.122.9100.0

Buchsenkontakt CRIMP RST20i2/i3 1,5QMM

RST20i3/2 Crimpkontakt, Buchse, 20A, für Leiterquerschnitt 1,5 mm²/AWG16

Art. Nr.	02.122.9100.0
EAN	4049088155826
Bestelleinheit	100 Stück

Zulassungen
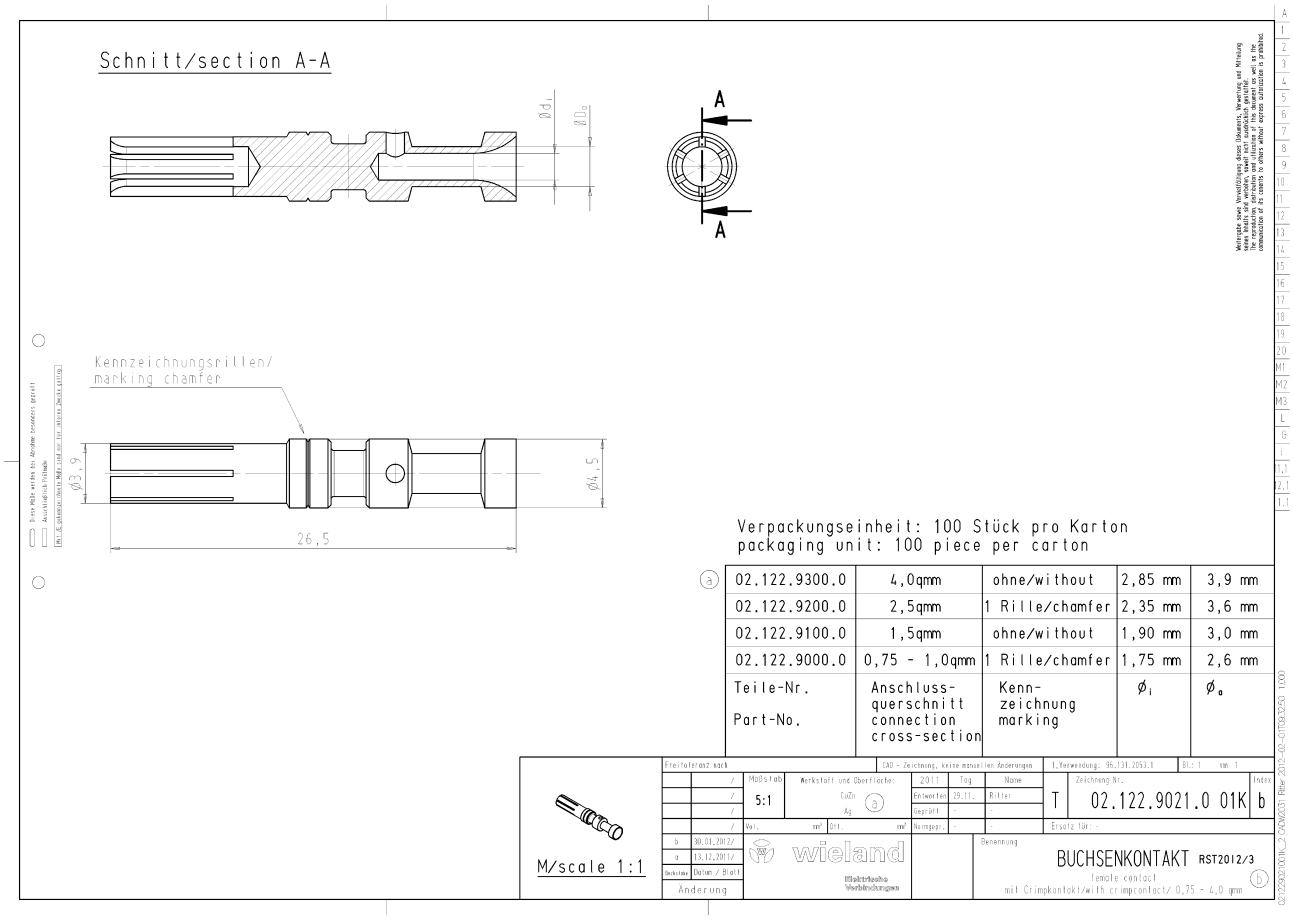
Technische Zeichnung