Produktdatenblatt

Art. Nr. 02.122.9000.0

Buchsenkontakt CRIMP RST20i2/i3 1,0QMM

RST20i3/2 Crimpkontakt, Buchse, 20A, für Leiterquerschnitt 1,0 mm²/AWG17

Art. Nr.	02.122.9000.0
EAN	4049088155819
Bestelleinheit	100 Stück

Zulassungen
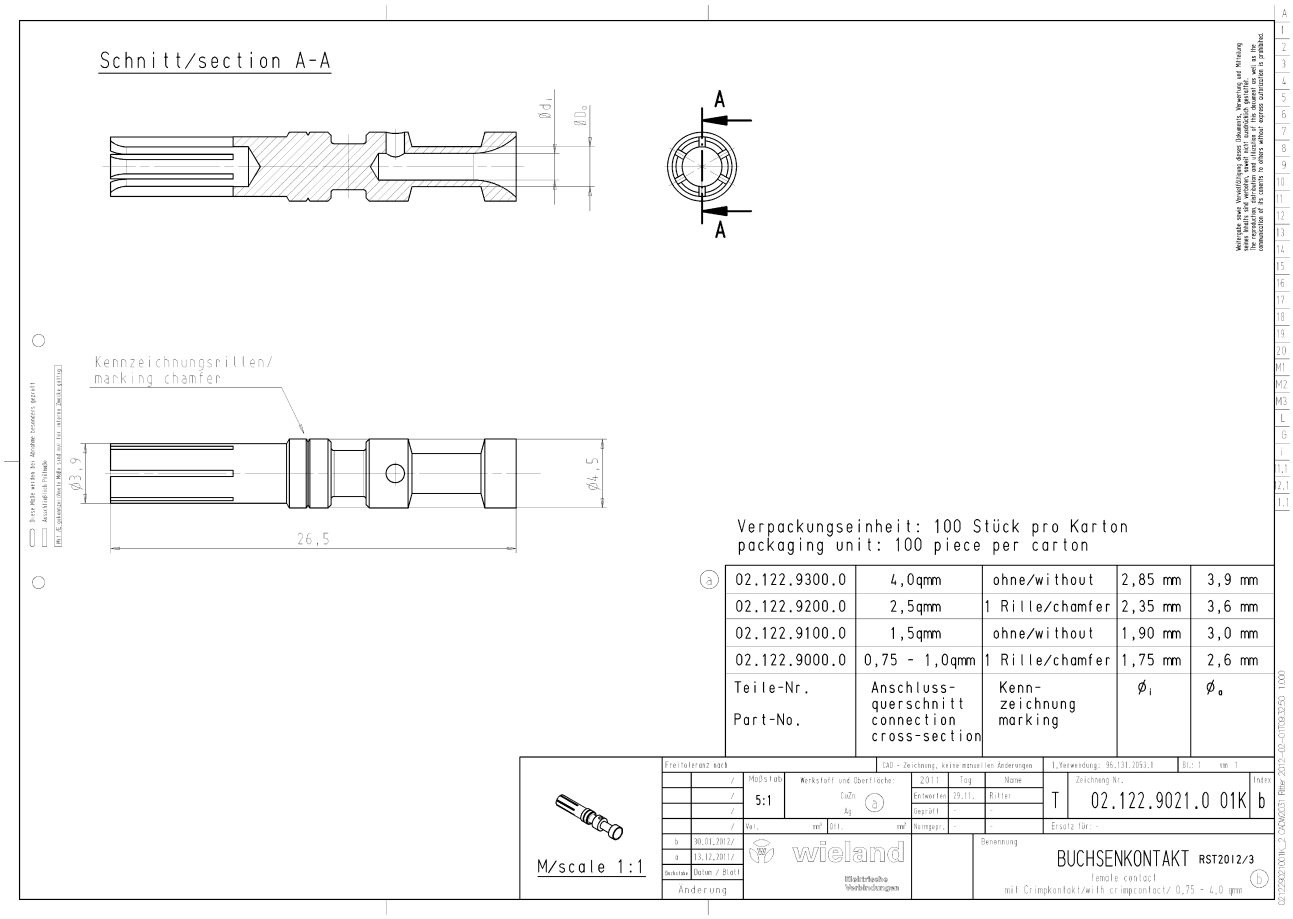
Technische Zeichnung