Produktdatenblatt

Art. Nr. 05.544.8000.0

Steckerkontakt CRIMP RST20i2/i3 2,5QMM

RST20i3/2 Crimpkontakt, Stecker, 20A, für Leiterquerschnitt 2,5 mm²/AWG1

Art. Nr.	05.544.8000.0
EAN	4049088155864
Bestelleinheit	100 Stück

Zulassungen
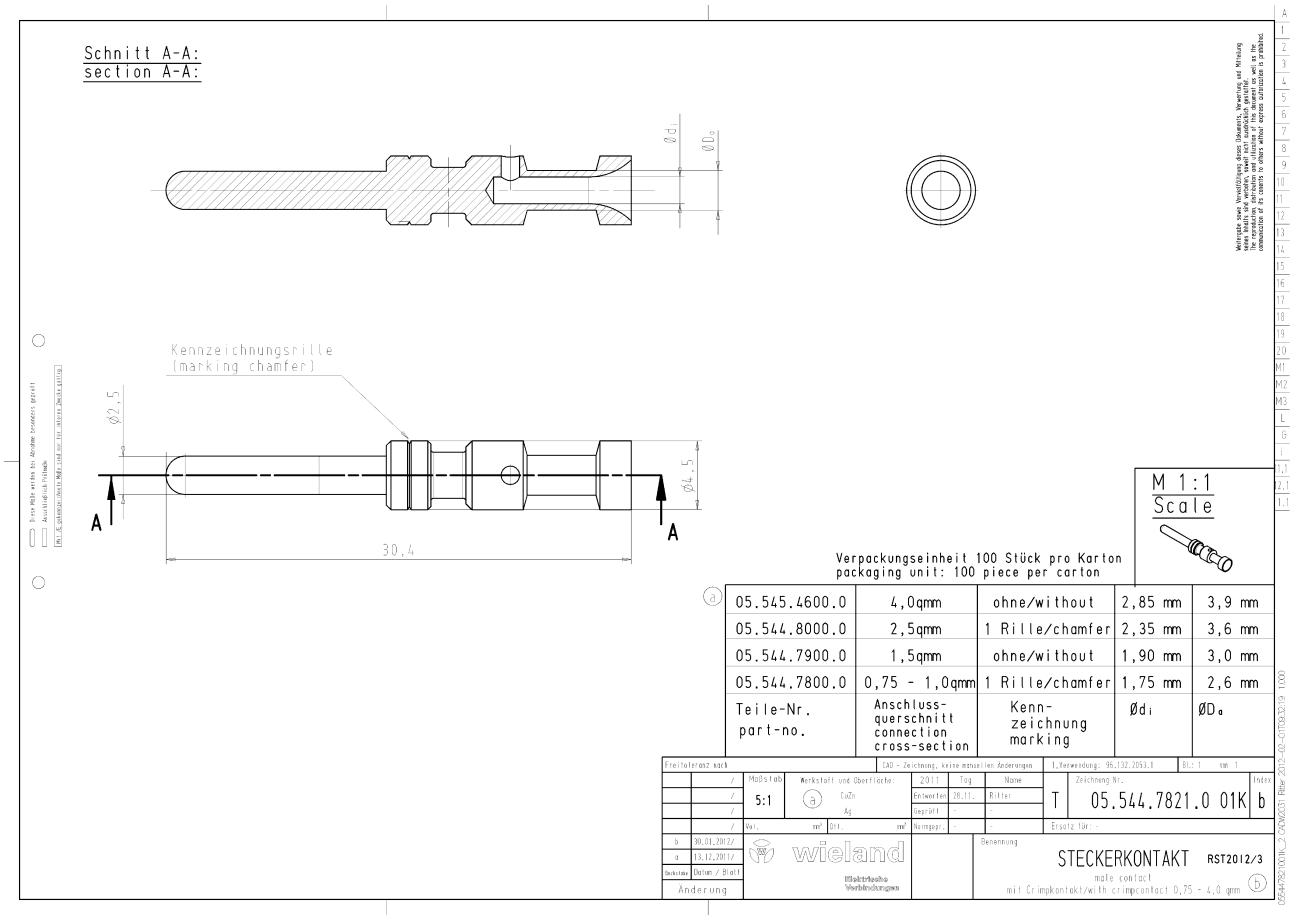
Technische Zeichnung