Datenblatt

Artikelnummer: R1.190.0050.0

SPS-Digitales Ein-/Ausgangs-Modul SP-SDI8-P1-K-A DC 24V

samosPRO, IN-Modul mit 8 Eingängen, steckbare Schraubklemme

Artikelnummer	R1.190.0050.0
EAN	4046521309631
Bestelleinheit	1

Zulassungen

c UL US LISTED

Technische Daten

Allgemein

SIL gemäß IEC 61508	3
Ein-/Ausgänge konfigurierbar	ja

Anschlussdaten

Ausführung des elektrischen Anschlusses	Schraubanschluss

Ausgangskreis

Anzahl der Ausgänge	0

Sonstige

Geeignet für Sicherheitsfunktionen	ja
Spannungsart der Versorgungsspannung	DC
Art der Eingangsspannung	DC

Steuerkreis

Anzahl der Eingänge	8
Eingangsstrom bei Signal 1	8 mA
Zulässige Spannung am Eingang	30 V

Versorgungskreis

Min. Versorgungsspannung bei DC	16,8 V

Max. Versorgungsspannung bei DC	30 V

Abmessungen

Tiefe	121 mm
Breite	22,5 mm
Höhe	96,5 mm

Klassifikation

ECLASS 8.1	27242204
ETIM 7.0	EC001419
ETIM 6.0	EC001419
ETIM 5.0	EC001419
ETIM 4.0	EC001419
ETIM 3.0	EC001419

Sicherheitstechnische Kenngrößen

Kategorie (ISO 13849-1)	4
PL (ISO 13849-1)	Level e
SIL_{CL} (IEC 62061)	3
HFT	1
T_M	20 a
Hinweis	Weitere sicherheitstechnische Kenngrößen finden Sie im Handbuch.

ⓐ

Teile Nr. / Part No.
R1.190.0030.0
R1.190.0050.0
R1.190.1050.0

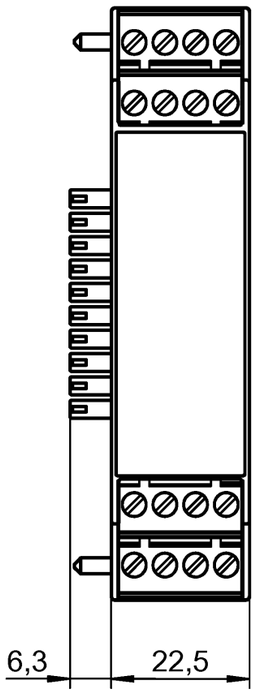

ⓐ

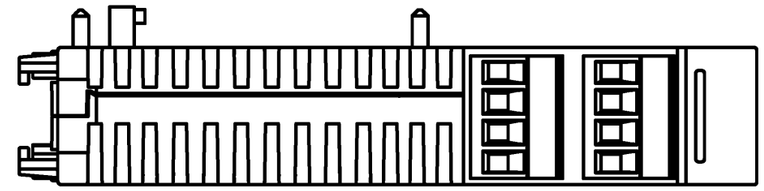

ⓐ

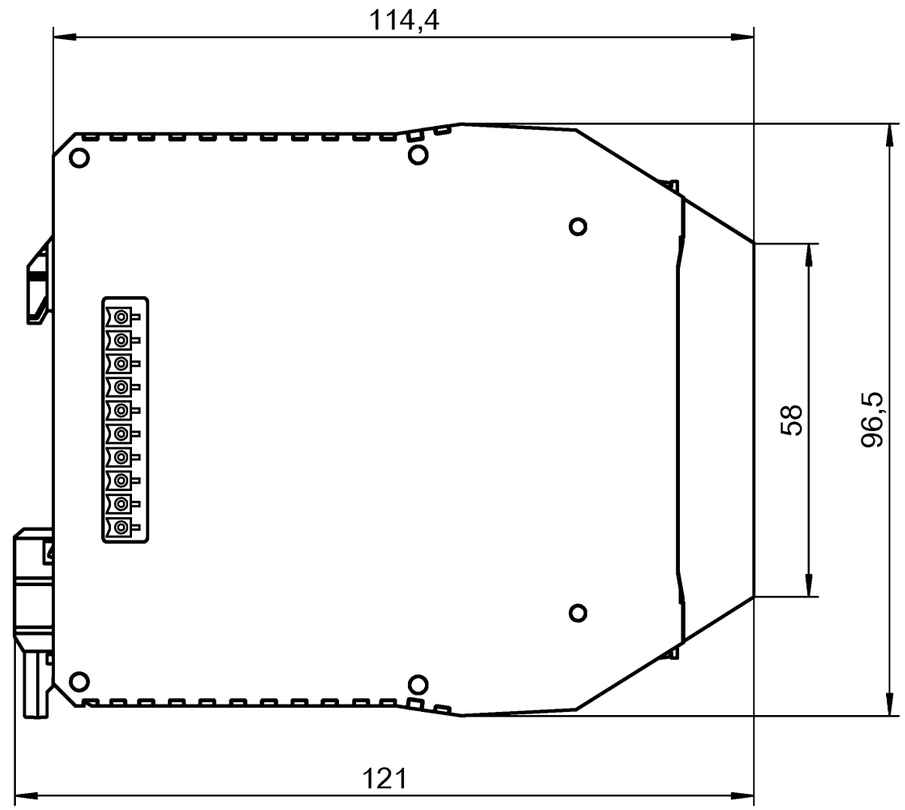

Weitergabe sowie Vervielfältigung dieses Dokuments, Verwertung und Mitteilung seines Inhalts sind verboten, soweit nicht ausdrücklich gestattet.
The reproduction, distribution and utilization of this document as well as the communication of its contents to others without express authorization is prohibited.

Qu - PEE 12/92

Weitere Angaben siehe KATALOG oder eKatalog. Additional data see CATALOG or eCatalog.	www.wieland-electric.com eshop.wieland-electric.com

ja/yes ☐ Stoffverbots- und Deklarationsliste nach WN 5020.010 ist einzuhalten.
Conformity with Wieland document 5020.010 e (list of prohibited / declarable hazardous substances) to be declared!

Freitoleranz nach General tolerance	CAD-Zeichnung, keine manuellen Änderungen CAD-Drawing, no manual modifications allowed	1. Verwendung: First Use:	Blatt: Sheet:

		Maßstab/Scale	Werkstoff/ Material	2009	Tag/ Date	Name
				gezeichnet drawn	03.12.	Viernekäs
				geprüft checked		
				Normgepr. Stand. check		
		Datei/ File: 031861_A01K_R1.190.0030.0.DCD		Ersatz für/ Replacement for:		
ⓐ	19.06.17	wieland www.wieland-electric.com		Type	Benennung/ Title	Teilespezifikation / Component specification
Index	Datum/ Blatt Date/ Sheet					samos PRO Schraubklemme steckbar samos PRO plug-in pcb terminal
Änderung/ Revision						

Zeichnung Nr./ Drawing No.
T R1.190.0030.0 01K

Maße in mm/Dimensions are in mm