Produktdatenblatt

Art. Nr. 07.417.6829.0

Deckel MIN AD DB 7 Z

Schutzdeckel für revos MINI mit Dichtung, Zink-Druckguss

Art. Nr.	07.417.6829.0
EAN	4015573597662
Bestelleinheit	10 Stück

Zulassungen

Technische Daten

Allgemein

Schutzart (IP)	IP65
Brennbarkeitsklasse des Isolierstoffs nach UL 94	sonstige
Werkstoff des Gehäuses	Zink-Guss
Oberfläche	pulverbeschichtet
Farbe	grau
Einsatztemperaturbereich min.	-40 °C
Einsatztemperaturbereich max.	120 °C

Ausführung

Baugröße	3
Verriegelung	nein
Art der Verriegelung	Längsbügel
Material Verriegelungsbügel	ohne
Deckelbefestigung rastend	nein
Mit Dichtung	ja
Mit Fangschnur	nein
Mit Schlaufe	nein
Mit Ringöse	nein

Technische Zeichnung

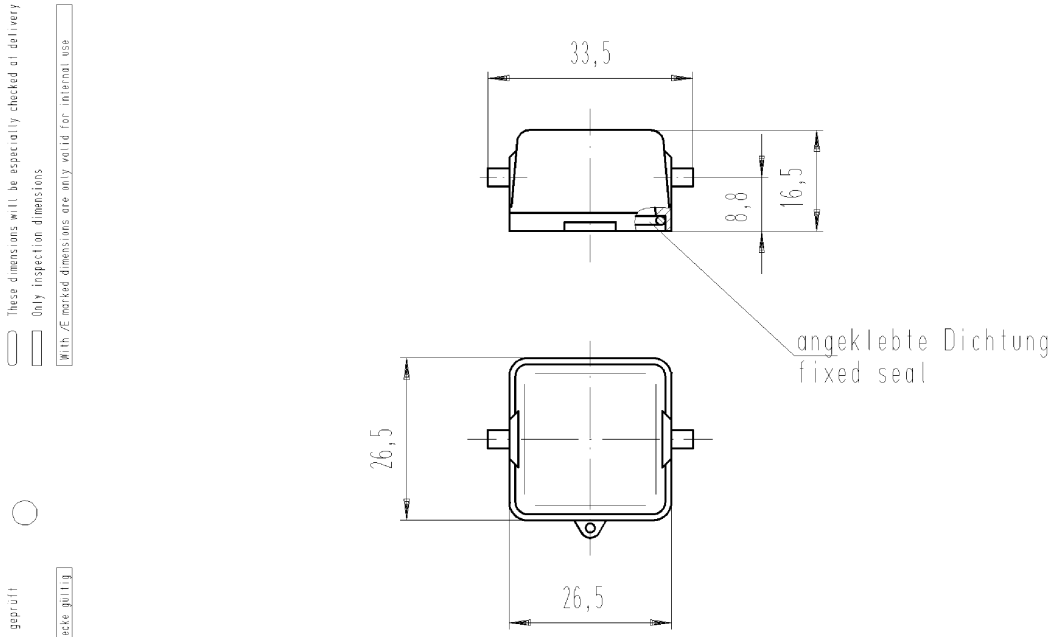

These dimensions will be especially checked at delivery
Only inspection dimensions
With /E marked dimensions are only valid for internal use

Diese Maße werden bei Abnahme besonders geprüft
Ausschließlich Prüfmaße
Mit /E gekennzeichnete Maße sind nur für interne Zwecke gültig

Weitergabe sowie Vervielfältigung dieses Dokuments, Verwertung und Mitteilung seines Inhalts sind verboten, soweit nicht ausdrücklich gestattet.
The reproduction, distribution and utilization of this document as well as the communication of its contents to others without express autorization is prohibited.

Teile - Nr. part - no.	Material material
07.417.6829.0	GD-ZnAl4Cu
07.417.6853.0	PA 66 GF30 UL94-V0 hellgrau/grey
07.417.6878.0	PA 66 GF30 UL94-V0 umbragrau/umbra grey

(a)

Tolerierung nach DIN 7167/Tolerance system acc. to DIN 7167.
(This DIN-standard desbribes the envelope principle. According to the envelope principle the deviations of form and parallelism are limited by the size tolerances).

ja/yes ☒ Stoffverbots- und Deklarationsliste nach UU-TOM-05/03 ist einzuhalten.
Conformity with Wieland document UU-TOM-05/03 (list of prohibited / declarable hazardous substances) to be declared!

Freitoleranz nach / General tolerance

CAD - Zeichnung, keine manuellen Änderungen / CAD - drawing, no manual modifications allowed

1.Verwendung: / First Use: -

Blatt: / Sheet: 1 von / of 1

Werkstoff/Material

Maßstab/Scale 1:1

	2002	Tag/Date	Name
gezeichnet / drawn		22.02.	Treschan
geprüft / checked		-	-
Normgepr. / Stand. check		-	-

T

Zeichnung Nr./Drawing No. 07.417.6829.0 01K

Index a

Maße in mm/Dimensions are in mm

Vol. mm³ Ofl./Surf. mm² Ersatz für/Replacement for: -

Index	Datum / Blatt Date / Sheet
a	07.12.2006/

Änderung/Revision

wieland
Elektrische Verbindungen

Type

Benennung/Title

DECKEL
COVER
mit Dichtung / with seal

QU-PEM-08/91

07417682900 1K_4 CADW1043 dutsch 2006-12-07 11:30:17 1:000