lumbergautomation
A BELDEN BRAND

RoHS ✔
2002/95/EG

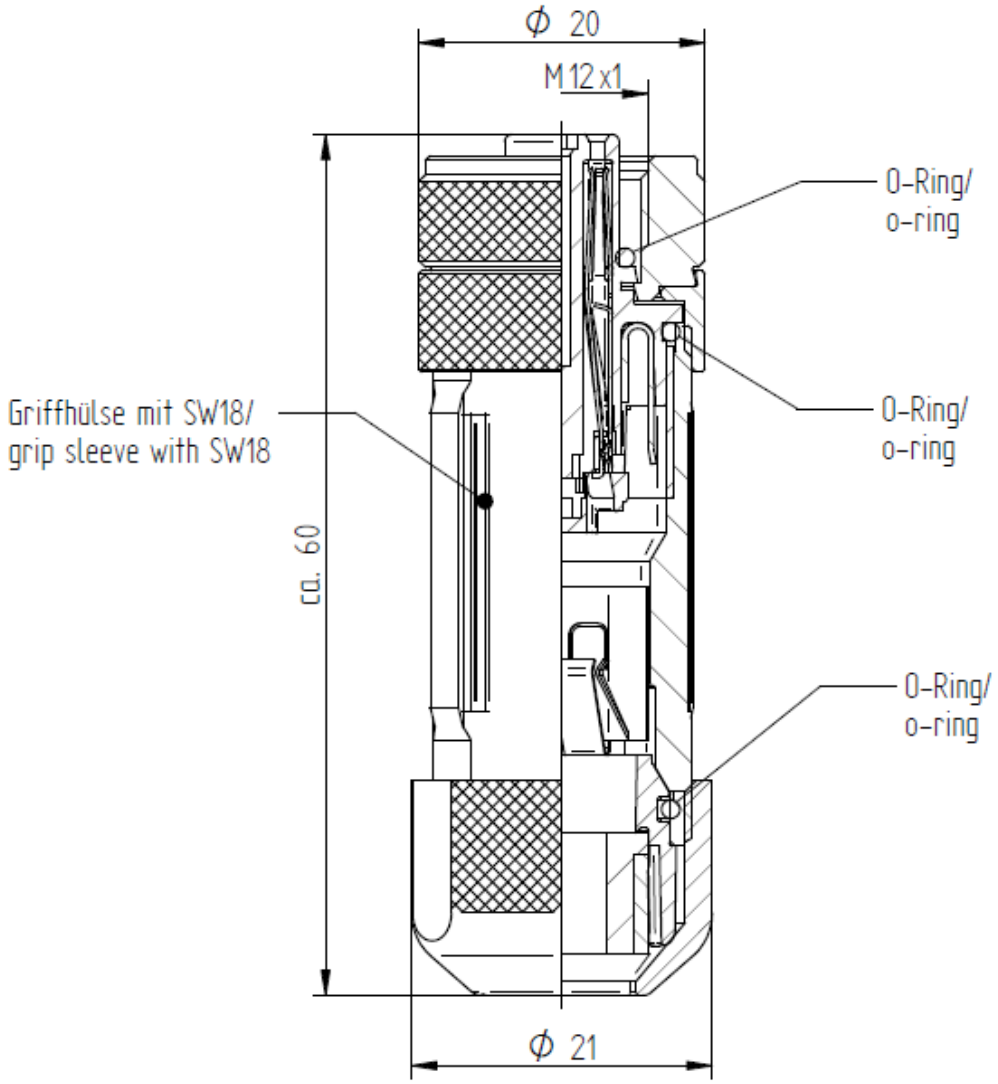

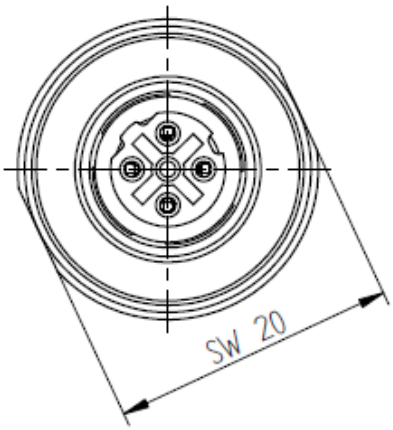

Typ/ type	Polzahl/ number of poles		Kabeldurchlass/ cable outlet
0986 EFC 105	4	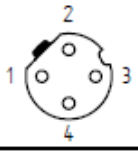	Ø 4,0 - 9,0 mm

Die Information in diesem Datenblatt enthalten lediglich allgemeine Beschreibungen bzw. Leistungsmerkmale, welche im konkreten Anwendungsfall nicht immer in der beschreibenen Form zutreffen oder welche sich durch Weiterentwicklung der Produkte ändern können. Die gewünschten Leistungsmerkmale sind nur dann verbindlich, wenn sie bei Vertragsabschluss ausdrücklich vereinbart werden.

DIN ISO 5456-2

Produktbeschreibung

Beschreibung	M12 Kupplung mit Federzugklemme, konfektionierbar und geschirmt
Typenbezeichnung	0986 EFC 105
Kontaktart	Buchsenkontakt, Federzugklemme
Polzahl	4
Leitungsverschraubung	PG 9
Anschlußquerschnitt	0,14 (mit Aderendhülse) - 0,5 mm²
Bauform	D-codiert

Technische Daten

Betriebsspannung	60 V AC/DC
Bemessungsspannung	250 V AC/DC
Bemessungsstrom *	4 A
Bemessungsstoßspannung	2,5 kV
Verschmutzungsgrad	3 nach DIN EN 60664-1 (VDE0110)
Durchgangswiderstand	≤ 5 mOhm
Isolationswiderstand	> 10^9 Ohm
Übertragungseigenschaften	Cat. 5 nach ISO IEC 11801 und Cat. 5e nach TIA/EIA-568-B.2

* Derating beachten

Werkstoffe

Kontaktträger	PBT, schwarz
Gehäuse	GD - ZnAl
Oberfläche Gehäuse	Cu, Ni
Kontakt	Edelstahl
Kontaktoberfläche	versilbert, vergoldet
Druckschraube	CuZn, vernickelt
Rändelmutter	CuZn, vernickelt
Überwurfmutter	CuZn, vernickelt
Schirmungsfeder	CuBe, verzinnt
O-Ring	FKM
Isolierhülse	PA
Klemmkäfig	PBT

Umgebungsbedingungen

Schutzgrad (IEC 60529) *	IP67
Temperaturbereich (Stecker)	-25℃ bis +90℃, Derating beachten

Gute Chemikalienbeständigkeit.
Die Beständigkeit muss im Einzelfall überprüft werden.

* nur in ordnungsgemäß montiertem Zustand in Verbindung mit den dazugehörigen Gegenstücken
einbauseitig muss die Dichtigkeit mit geeigneten Maßnahmen sichergestellt werden

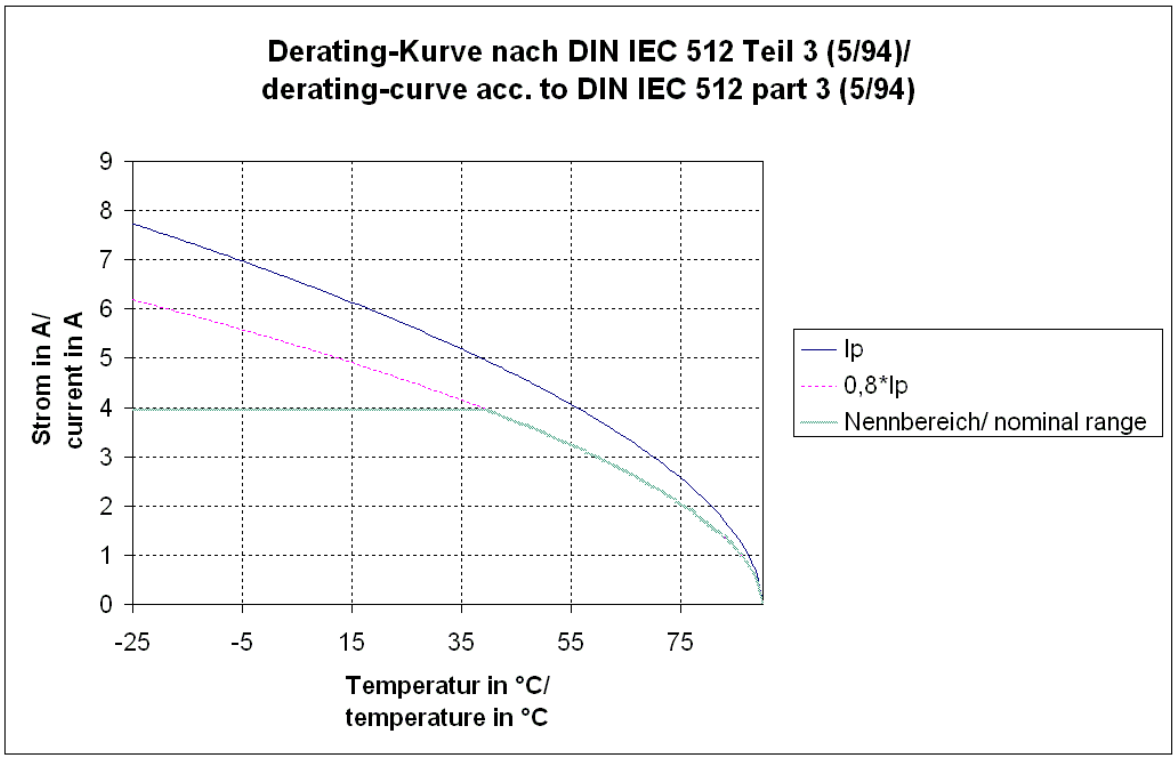

Standardartikel

Artikel-Nr.	Typenbezeichnung
000-104-584	0986 EFC 105